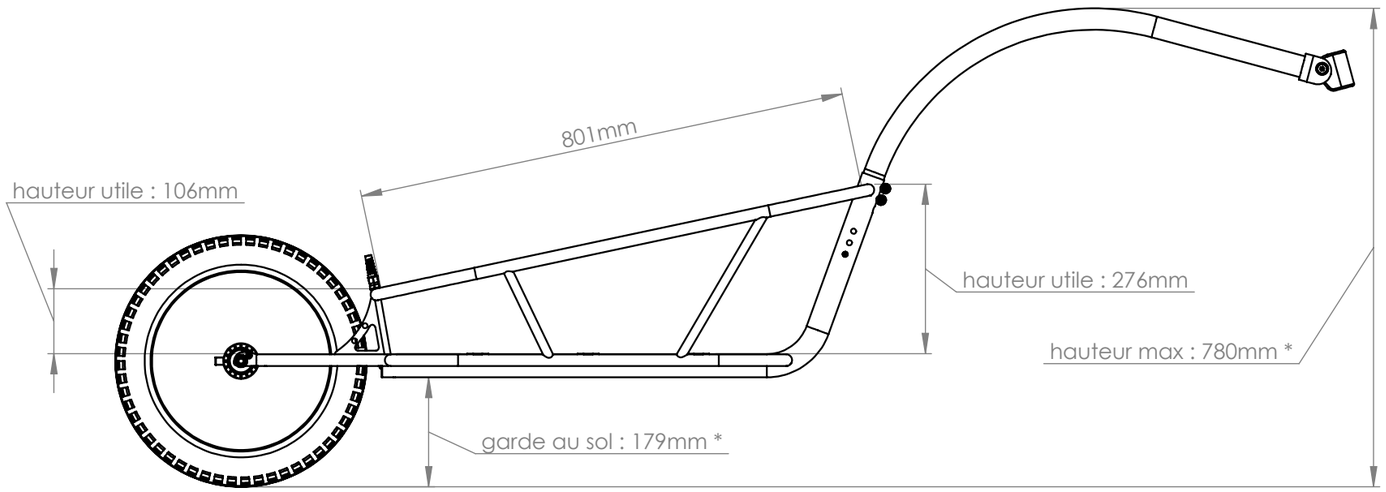

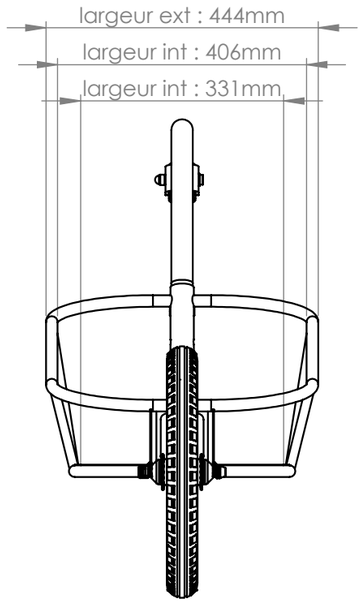

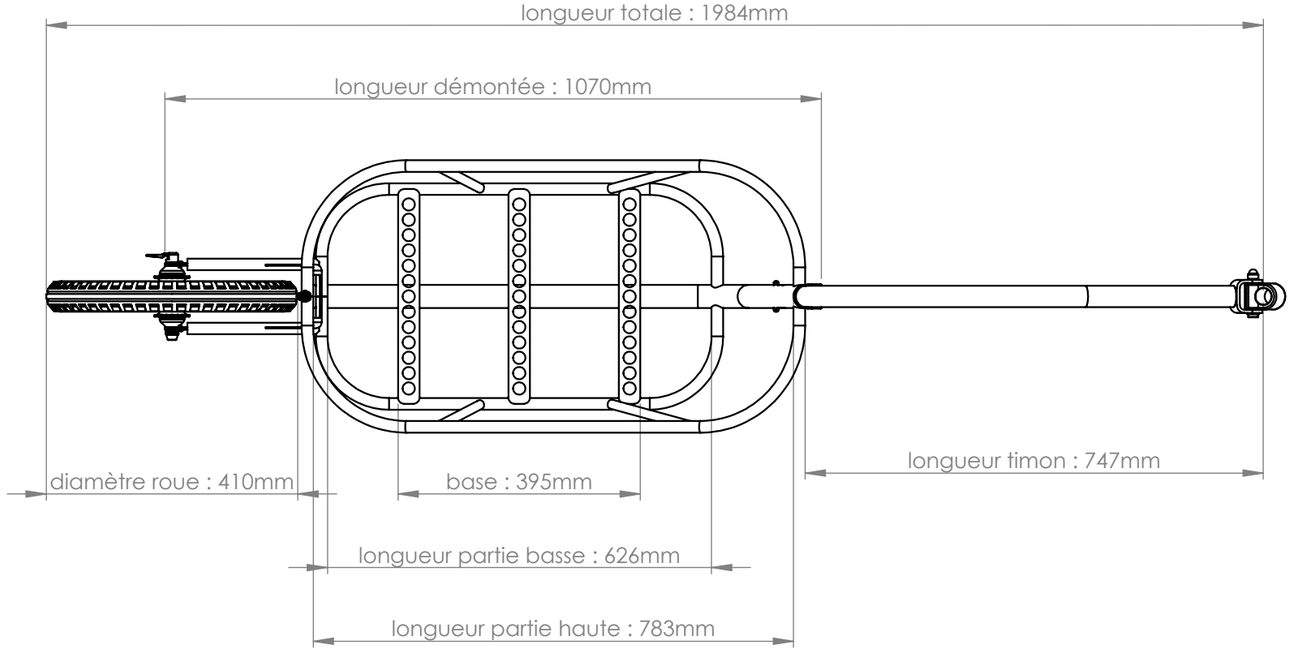

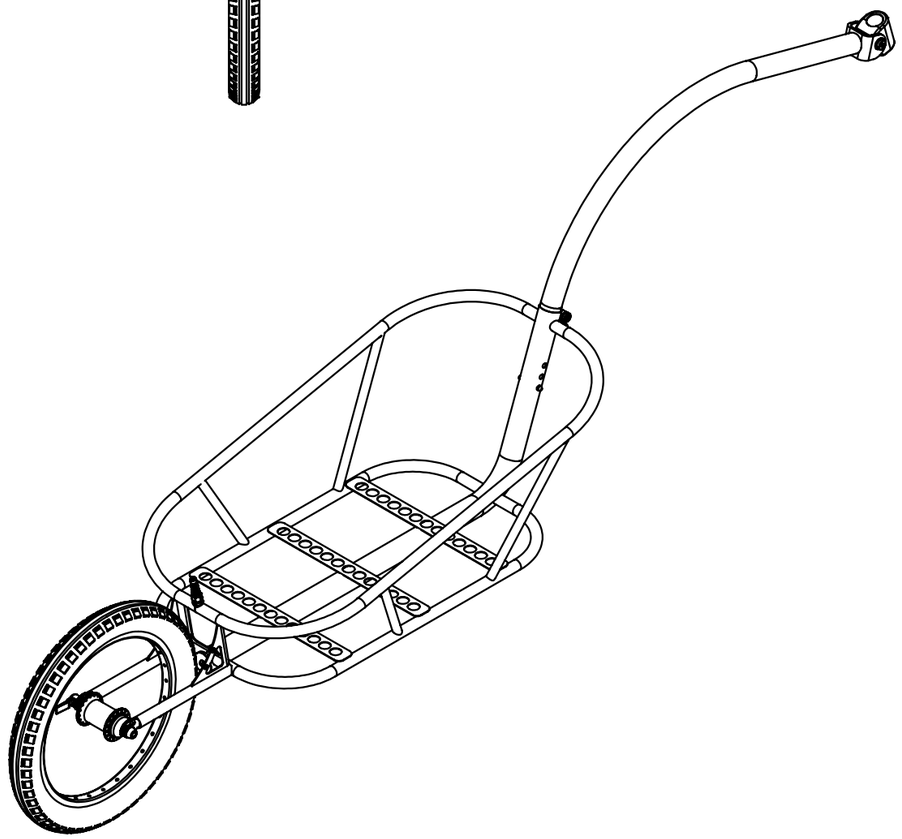

Remorque Aevon UNO 100

* : dépend de la gémoétrie du vélo